

Герметичные вилки изготавливаются по уникальной технологии: спай стекла с прецезионным сплавом.

Вилки цилиндрические типа РРМ44 предназначены для работы при сверхнизких температурах в эл.цепях постоянного, переменного (частотой до 3 МГц) и импульсного токов при напряжении до 560В и токовых нагрузках до 12А.

Применяются в криогенной технике.

КЛАССИФИКАЦИОННЫЕ ПРИЗНАКИ

РРМ	44	4 .. 45	1 .. 4	В
Тип соединителя				
Порядковый номер разработки				
Количество контактов				
Обозначение сочетания контактов: 1 – все контакты Ø1,0 мм; 2 – контакты Ø1,0 мм и Ø1,5 мм; 3 – контакты Ø2,0 мм и Ø3,0 мм; 4 – контакты Ø1,0 мм и Ø3,0 мм;				
Всеклиматическое исполнение				

ПМ	1	4 .. 45	1 .. 4	В
Тип соединителя				
Порядковый номер разработки				
Количество контактов				
Обозначение сочетания контактов: 1 – все контакты Ø1,5 мм; 2 – контакты Ø1,5 мм и Ø2,0 мм; 3 – контакты Ø2,5 мм и Ø3,5 мм; 4 – контакты Ø1,0 мм и Ø3,5 мм;				
Всеклиматическое исполнение				

ПРИМЕР ОБОЗНАЧЕНИЯ ПРИ ЗАКАЗЕ

Категория приемки «5» - ВП

Вилка РРМ44-4-1-В ГЕ0.364.220 ТУ

Вилка ПМ1-4-1-В ГЕ0.364.220 ТУ

ТЕХНИЧЕСКИЕ ХАРАКТЕРИСТИКИ

Количество контактов, шт. 4, 10, 30, 50
Сопротивление контактов, мОм:
- Ø 1,0 мм 30
- Ø 1,5 мм 15
- Ø 2,0 мм 10
- Ø 3,0 мм 5

Сопротивление изоляции, МОм 5000
Вибрация:
- диапазон частот, Гц ..... 1 .. 2500
- амплитуда ускорения, g 40

Многократные удары:
- пиковое ударное ускорение, g 150

Однократные удары:
- пиковое ударное ускорение, g 1000

Температура окружающей среды, °С ..... -253..+100
Климатическое исполнение ..... В
Минимальная наработка, ч 8000
при числе сочленений - расчленений
- со смазкой 250
- без смазки 100

Минимальный срок сохраняемости, лет 12

ГАБАРИТНЫЕ ХАРАКТЕРИСТИКИ

Эскиз РРМ44

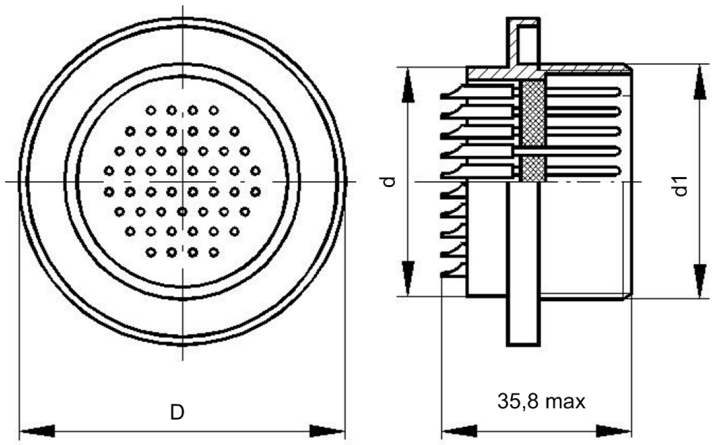

Эскиз ПМ1

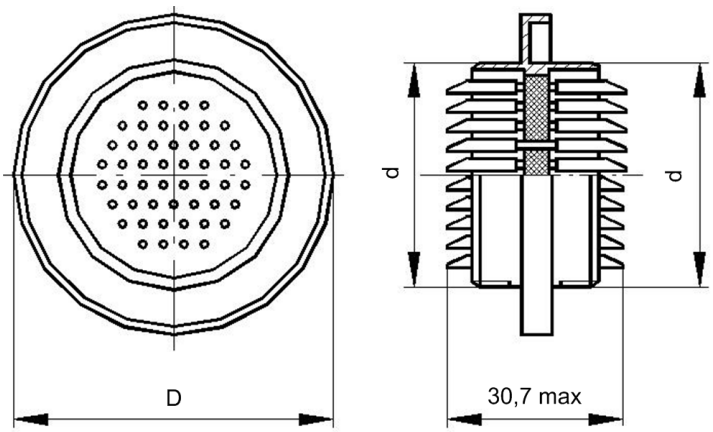

Конструктивное исполнение	Размеры, мм.			Масса, г.
	D	L max	d	
РРМ44-4-1-В	45	М14х1	М16х1	98
РРМ44-4-3-В	54	М22х1	М24х1	130
РРМ44-10-1-В	54	М22х1	М24х1	127
РРМ44-50-2-В	75	М42х1	М45х1,5	253
РРМ44-30-2-В	75	М42х1	М45х1,5	249
ПМ1-4-1-В	45	М14х1	М14х1	77
ПМ1-4-3-В	54	М22х1	М22х1	119
ПМ1-10-1-В	54	М22х1	М22х1	116
ПМ1-50-2-В	75	М42х1	М42х1	225
ПМ1-30-2-В	75	М42х1	М42х1	220

СХЕМЫ РАСПОЛОЖЕНИЯ КОНТАКТОВ

Условный размер корпуса	Схема расположения контактов	Условное обозначение контактов	Диаметр контактов, мм.	Количество контактов, шт.	Максимальная токовая нагрузка, А	
					на одиночный контакт	суммарная на соединитель
14	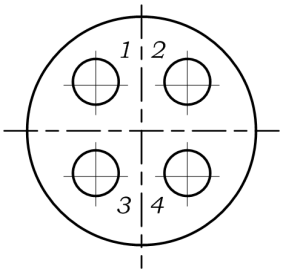		1	4	6	15
22	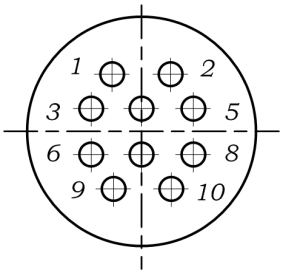		1	10	5	30
	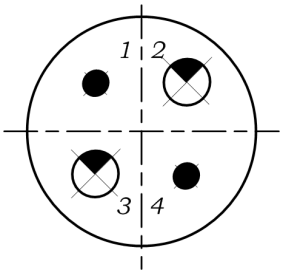		2	2	13	40
			3	2	20	
30	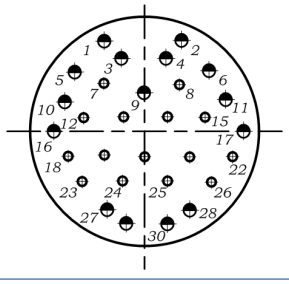		1	15	3,5	100
			1,5	15	7	
39	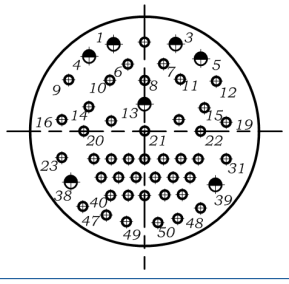		1	43	3	105
			1,5	7	6	